版次 REV.	修訂 REVISIONS 記述 DESCRIPTION	日期 DATE

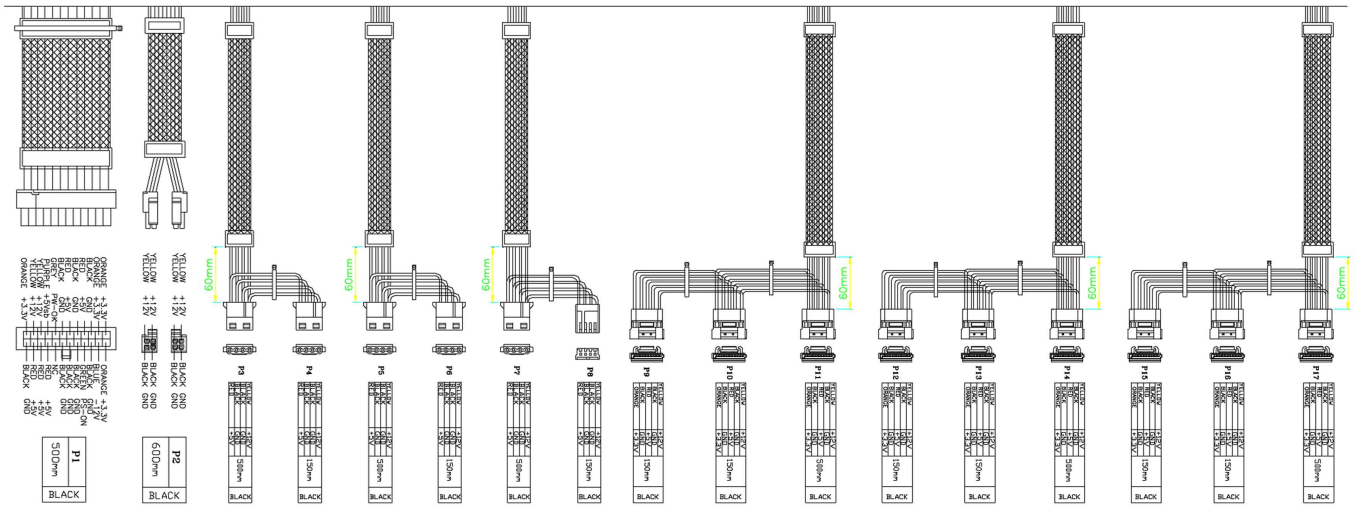

Server-Class
PS2 500W power supply with PFC

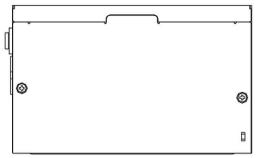

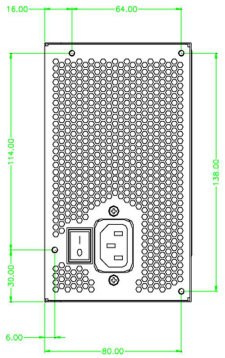

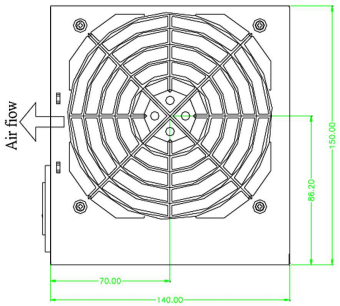

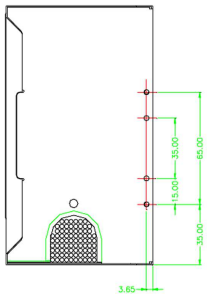

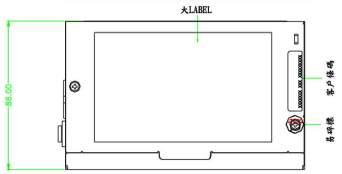

容許公差: TOLERANCES: .XXX ±.025 .XX ±.100 .X ±.250	材料規格: MATERIAL:			品名: MODEL NO: PS2 500W power supply with PFC	
	核准者: APPROVE BY: Robert Roan	日期: DATE: November 09, 2018		料號: PART NO: ATX-1250GAH	
投影法: PROJECTION: 第三角法	審核者: CHECK BY: Tammy Lin	日期: DATE: November 09, 2018		圖號: DRAW NO:	檔號: FILE NO: ATX1250GAH-19YGD-20181109
	繪圖者: DRAW BY: Kevin Yeh	日期: DATE: November 09, 2018		單位: UNITS: mm 版次: REV. NO: 0.0	規格: SPEC.: 編號: SHEET: OF

Genesys Group® 台灣工控有限公司 genesysgroup.com.tw