版次 REV.	修訂 REVISIONS 記述 DESCRIPTION	日期 DATE

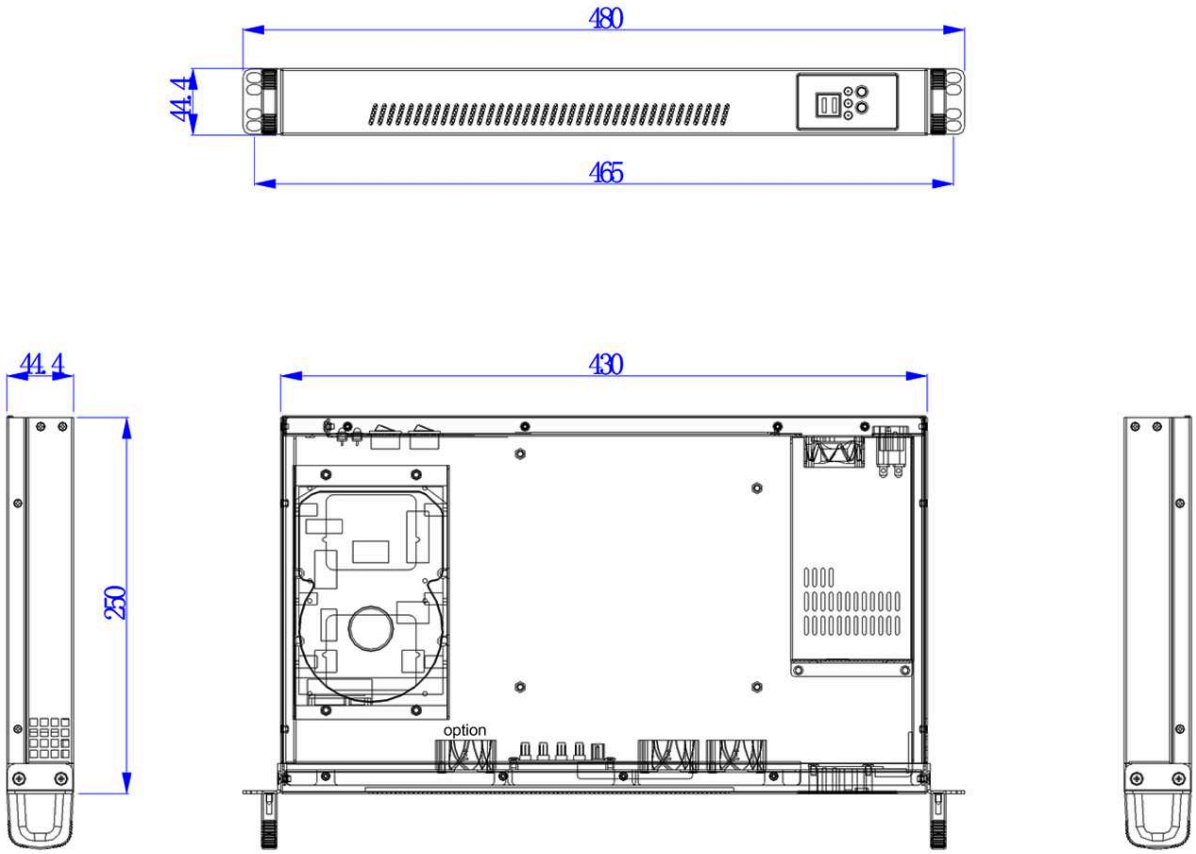

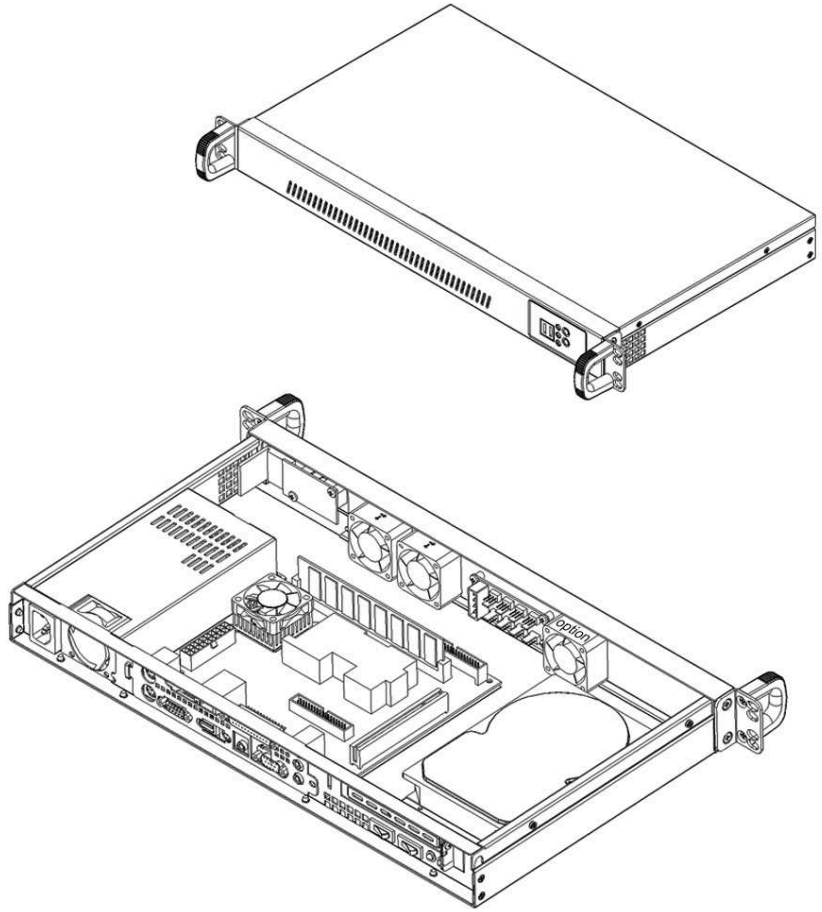

Genesys Group® 台灣工控有限公司 genesysgroup.com.tw

容許公差: TOLERANCES: .XXX ±.025 .XX ±.100 .X ±.250	材料規格: MATERIAL:	SGCC 1.0mm as main mechanism		品名: NAME:	1U black Mini-ITX server chassis
	核准者: APPROVE BY:	Robert Roan	日期: DATE: August 17, 2016	料號: PART NO:	C124B
投影法: PROJECTION: 第三角法	審核者: CHECK BY:	Venness	日期: DATE: August 11, 2016	圖號: DRAW NO:	檔號: FILE NO:
	繪圖者: DRAW BY:	Danny Tan	日期: DATE: August 11, 2016	單位: UNITS: mm 版次: REV. NO: 0.0	規格: SPEC.: 編號: SHEET: